PART CODE	MATERIAL	SURFACE PROTECTION
I	ALUMINIUM ALLOY	PASSIVATED
II	STEEL	PASSIVATED
III	STEEL	VARNISH
IV	BRASS	SILVER COATING
V	STEEL	PHOSPHATED

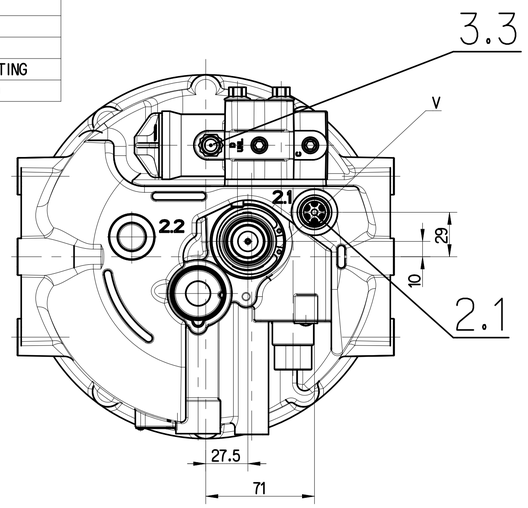

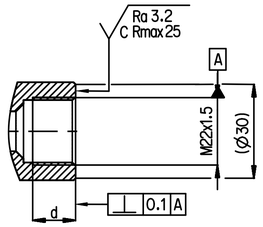

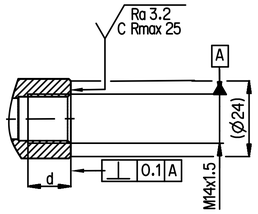

PORT ANSCHLUSS ORIFICE ORIFIZIO	FUNCTION FUNCTION FONCTION FUNZIONE	THREAD GEWINDE FILETAGE FILETTAURA	TORQUE FOR CONNECTIONS: ANZUGSMOMENT FUER EINSCHRAUBSTUTZEN: COUPLE DE SEPRAGE DES RACCORDS: COPPIA DI SERRAGGIO DEI RACCORDI:
1	SUPPLY ENERGIEZUFLUSS ALIMENTATION ALIMENTATZIONE	M22x1.5 d=13mm	MAX. 53 Nm
21	DELIVERY ENERGIEABFLUSS UTILISATION MANDATA	M22x1.5 d=13mm	MAX. 53 Nm
3.1; 3.2; 3.3	EXHAUST FOR COMPRESSED AIR ENTLEUFTUNG FUER DRUCKLUFT ECHAPPEMENT POUR AIR COMPRIME SCARIO PER ARIA COMPRESSA	–	–
4	CONTROL PORT TO THE COMPRESSOR STEUERANSCHLUSS ZUM KOMPRESSOR ORIFICE DE COMMANDE AU COMPRESSEUR ORIFIZIO DI COMANDO AL COMPRESSORE	M14x1.5 d=12mm	MAX. 25 Nm
6	ELECTRICAL CONTROL: ELEKTRISCHER STEUERANSCHLUSS: 280 METRI-PACK COMMANDE ELECTRIQUE: NR. 1202 0599 COMANDO ELETTRICO:	–	–

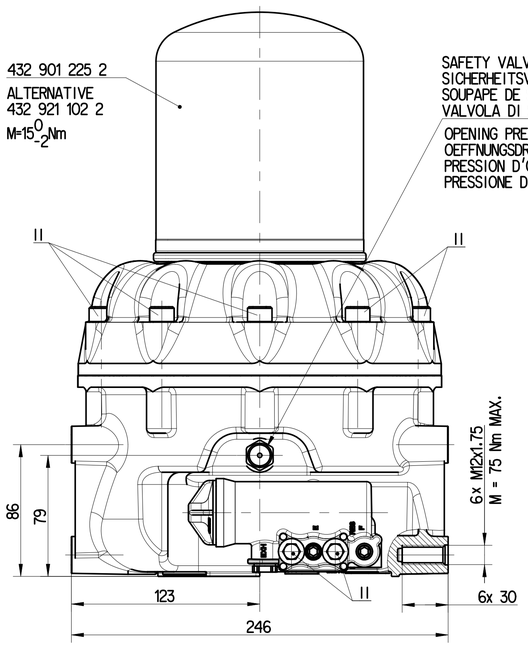

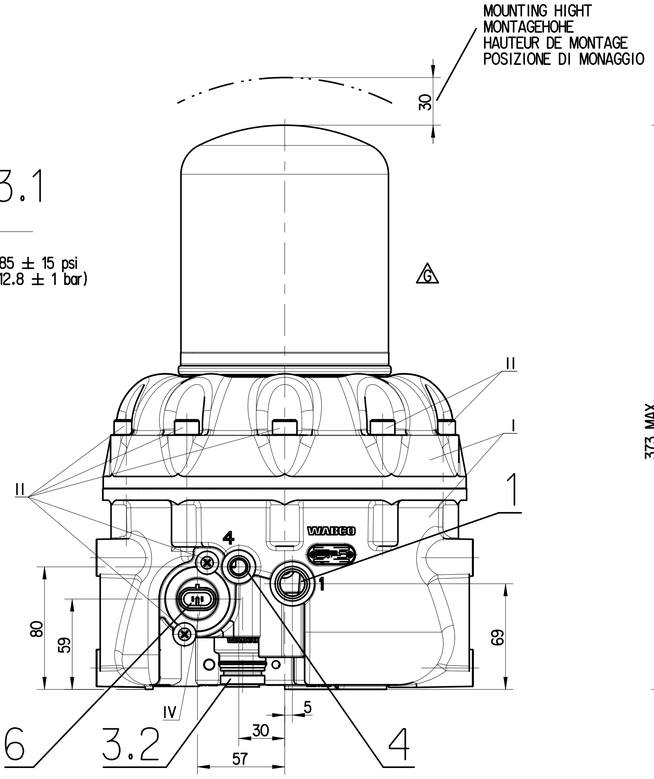

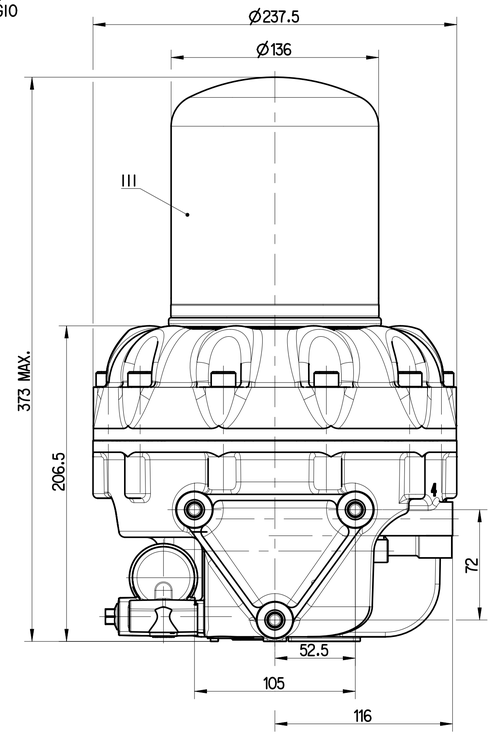

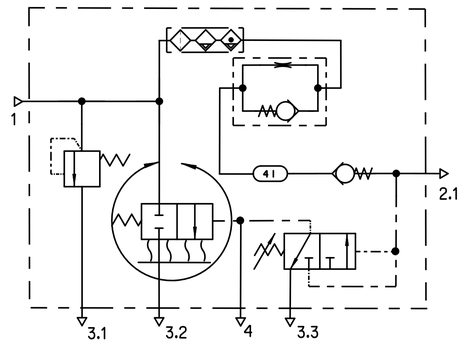

TECHNICAL DATA: / TECHNISCHE DATEN: / CARACTERISTIQUES TECHNIQUES: / CARATTERISTICHE TECNICHE:

THERMAL RANGE OF APLICATION:
TERMISCHER ANWENDUNGSBEREICH: -40°. . . +176°F
GAMME D'APPLICATION THERMIQUE: (-40°. . . +80°C)
CAMPO DI APPLICAZIONE TERMICA:

MEDIUM: COMPRESSED AIR
MEDIUM: DRUCKLUFT
FLUIDE: AIR COMPRIME
FLUIDO: ARIA COMPRESSA

WORKING PRESSURE:
BETRIEBSDRUCK: 145 psi Max
PRESSION DE SERVICE: (10 bar)
PRESSIONE D'ESERCIZIO:

CUT OUT PRESSURE
ABSCHALTDRUCK 125-135 psi
PRESSION DE DECL (8.65 - 9.35 bar)
PRESSIONE D'APERT

CUT IN PRESSURE
EINSCHALTDRUCK 100 - 120 psi
PRESSION D'ENCLENCHEMENT (6.90 - 8.30 bar)
PRESSIONE DI INNESTO

INSTALATION POSITION AS DRAWN
EINBAULAGE WIE GEZEICHNET
POSITION D'INSTALLATION SUIVANT DESSIN
POZIZIONE DI MONTAGGIO COME DISEGNATO

HEATING:
HEIZUNG:
CHAUFFAGE:
RISCALDAMENTO:

CUT-IN TEMPERATURE
EINSCHALT TEMPERATUR 45° ± 10°F
TEMPERATURE DE FERMETURE (7° ± 6°C)
TEMPERATURA DI CHIUSURA

CUT-OFF TEMPERATURE
AUSSCHALT-TEMPERATUR 85° ± 5°F
TEMPERATURE DE MISE (29.5° ± 3°C)
TEMPERATURA DI APERTURA

BATTERY VOLTAGE:
BATTERIESPANNUNG: 12 +2.4 -1.2 V DC
TENSION DE BATTERIE:
TENSIONE DE BATTERIA:

POWER:
LEISTUNG: 100 W WITHOUT CURRENT
PUISSANCE: STROMLOS
POTENZA: SANS COURANT
SENZA CORRENTE

95 0 -5 W
APPLIED ACROSS THE HEATER CONTACTS
DIREKT AN DEN HEIZUNGSKONTAKTEN
APPLIQUEE SUR LES CONTACTS DE CHAUFFAGE
APPLICATA SULLE CONTATTI DI RISCALDAMENTO

G

General Specification: ISO 8015, JED-334-1, Size ISO 14405 LP
Further Technical Data: Product Specification
Doc. Code: 035 Sheet: 1 To 7

General Tolerances JED-261

Class 1)	Range of nominal dimensions in mm ≤ 50	> 50 ≤ 180	> 180 ≤ 400	> 400	∡
Fine	±0.5	±1	±1.5	±2	
Medium X	±1	±2	±3	±4	±3°
Coarse	±2	±3.5	±5	±6.5	

Tapped Holes acc. JED-152
1) Tolerance Class Applied Crossmarked

Copyright ZF®

Date	Signature
Drawn 2024-02-23	Zhang
Checked 2024-03-01	Pluto-Jarczak

246 x 238 x 373
Dimensions in mm

AIR DRYER WITH PURGE TANK

Mass	Scale	Material No.	Date of first issue: 2012-01-26	
9.2 kg	1:2	432 470 041 0	Doc.-Code 005	Language ML / Sheet 1/1
Size A 1	CAD System CREO	ECN-No. 516295 / Revision 2 x G / Techn. Resp. 5057	Replacement for -	

100mm

Tutte Comunicazioni su riproduzione da questo documento, tutte esploitazione o comunicazione di suo contenuto sono interdette, salvo permesso espresso. Tutti diritti di proprietà industriale riservati, relativamente alla materia di brevetti e di modelli.
Weitergabe sowie Vervielfältigung dieser Unterlage, Verwertung und Mitteilung ihres Inhalts nicht gestattet, soweit nicht ausdrücklich zugestanden. Zuwiderhandlungen verpflichten zu Schadenersatz. Alle Rechte für den Fall der Patenterteilung oder Gebrauchsmustereintragung vorbehalten.
Non è permesso consegnare o farsi o riprodurre questo documento, né utilizzare il contenuto o renderlo comunque noto a terzi senza autorizzazione. Tutti i diritti di proprietà industriale sono riservati, anche per quanto riguarda brevetti e modelli.
È fatto riserva di tutti i diritti derivanti da brevetti o modelli.
Copying of this document and giving it to others and the use or communication of the contents thereof, are forbidden without express authority. Offenders are liable to the payment of damages. All rights are reserved in the event of the grant of patent or registration of a utility model or design. This document is the subject of copyright.