PART CODE	MATERIAL	SURFACE PROTECTION
I	ALUMINIUM ALLOY	CHROMATED
II	STEEL	PASSIVATED
III	STEEL	VARNISH
IV	BRASS	SILVER COATED
V	STEEL	PHOSPHATED
VI	ALUMINIUM ALLOY	ANODIC OXIDATION

PORT ANSCHLUSS ORIFICE ORIFIZIO	FUNCTION FUNCTION FONCTION FUNZIONE	THREAD GEWINDE FILETAGE FILETTAURA	TORQUE FOR CONNECTIONS: ANZUGSMOMENT FUER EINSCHRAUBSTUTZEN: COUPLE DE SEPRAGE DES RACCORDS: COPPIA DI SERRAGGIO DEI RACCORDI:
1	SUPPLY ENERGIEZUFLUSS ALIMENTATION ALIMENTATZIONE	1/2"-14 NPTF	MAX. 50 Nm
21	DELIVERY ENERGIEABFLUSS UTILISATION MANDATA	1/2"-14 NPTF	MAX. 50 Nm
3.1;3.2 3.3;3.4	EXHAUST FOR COMPRESSED AIR ENTLEUFTUNG FUER DRUCKLUFT ECHAPPEMENT POUR AIR COMPRIME SCARIO PER ARIA COMPRESSA	–	–
4	CONTROL PORT TO THE COMPRESSOR STEUERANSCHLUSS ZUM KOMPRESSOR ORIFICE DE COMMANDE AU COMPRESSEUR ORIFIZIO DI COMANDO AL COMPRESSORE	1/4"-18 NPTF	MAX. 30 Nm
6	ELECTRICAL CONTROL: ELEKTRISCHER STEUERANSCHLUSS: 280 METRI-PACK COMMANDE ELECTRIQUE: NR. 1202 0599 COMANDO ELETTRICO:	–	–

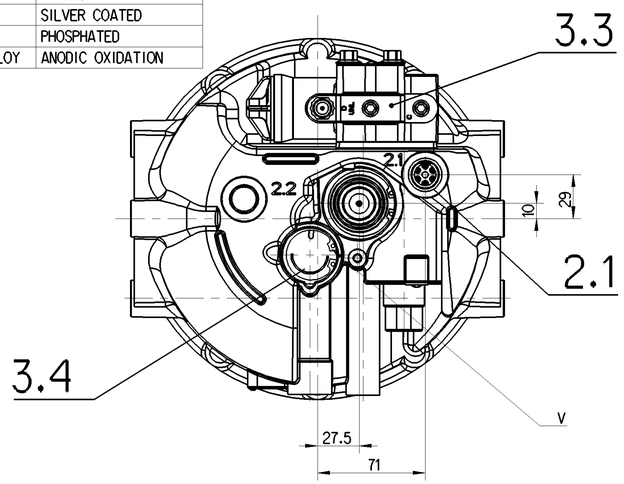

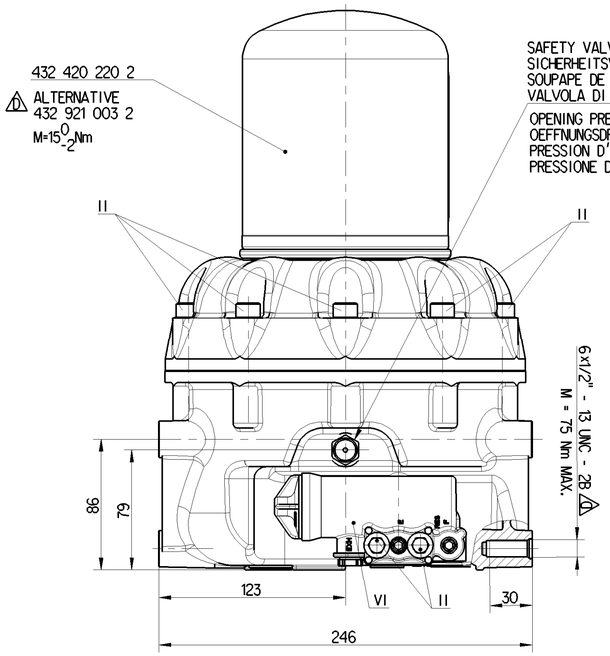

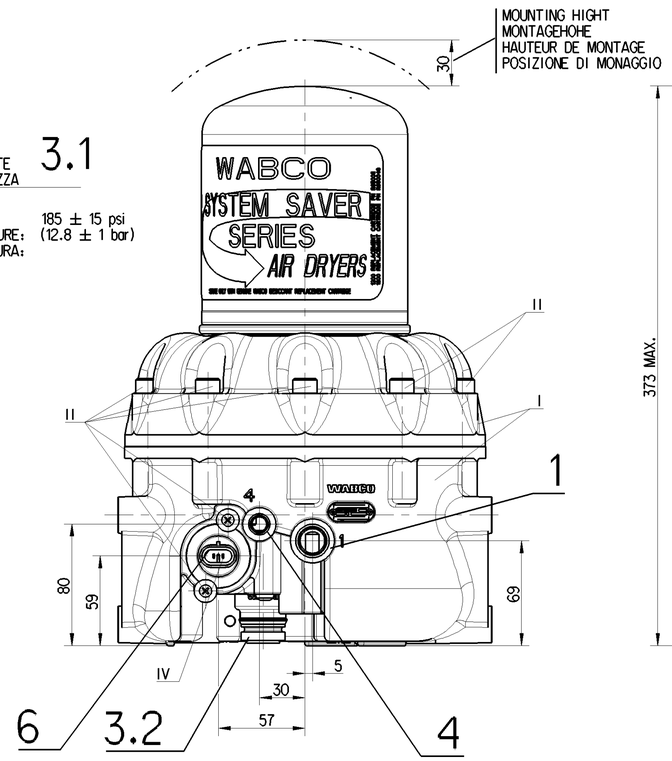

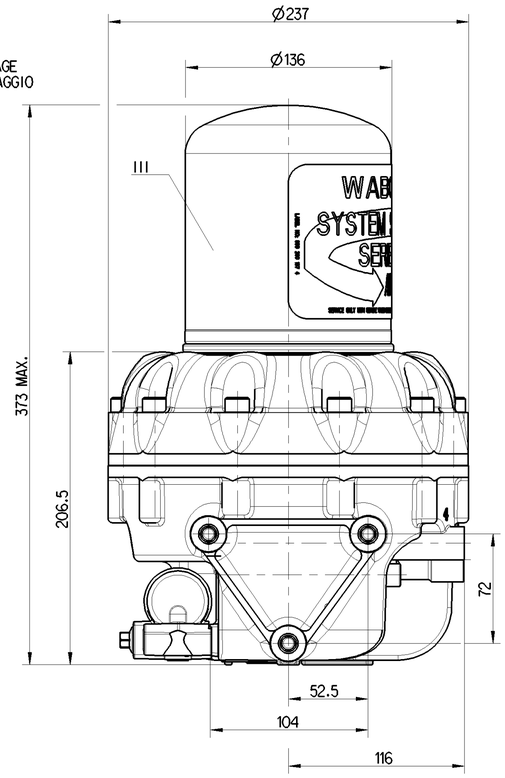

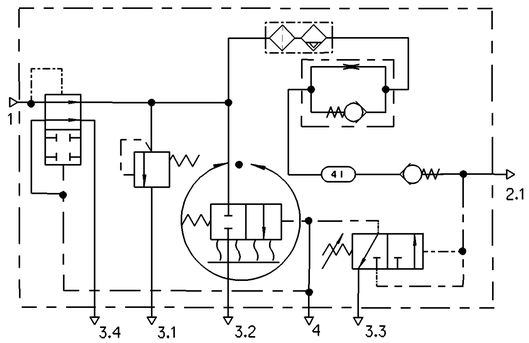

TECHNICAL DATA: / TECHNISCHE DATEN: / CARACTERISTIQUES TECHNIQUES: / CARATTERISTICHE TECNICHE:

THERMAL RANGE OF APLICATION:
TERMISCHER ANWENDUNGSBEREICH: -40°. . . +176°F
GAMME D'APPLICATION THERMIQUE: (-40°. . . +80°C)
CAMPO DI APPLICAZIONE TERMICA:

MEDIUM: COMPRESSED AIR
MEDIUM: DRUCKLUFT
FLIUIDE: AIR COMPRIME
FLUIDO: ARIA COMPRESSA

WORKING PRESSURE:
BETRIEBSDRUCK: 145 psi Max
PRESSION DE SERVICE: (10 bar)
PRESSIONE D'ESERCIZIO:

CUT OUT PRESSURE
ABSCHALTDRUCK 125 - 135 psi
PRESSION DE DECL (8.65-9.35 bar)
PRESSIONE D'APERT

CUT IN PRESSURE
EINSCHALTDRUCK 100 - 120 psi
PRESSION D'ENCLENCHEMENT (6.90 - 8.30 bar)
PRESSIONE DI INNESTO

INSTALATION POSITION AS DRAWN
EINBAULAGE WIE GEZEICHNET
POSITION D'INSTALLATION SUIVANT DESSIN
POZIZIONE DI MONTAGGIO COME DISEGNATO

HEATING:
HEIZUNG:
CHAUFFAGE:
RISCALDAMENTO:

CUT-IN TEMPERATURE
EINSCHALT TEMPERATUR 45° ± 10°F
TEMPERATURE DE FERMETURE (7° ± 6°C)
TEMPERATURA DI CHIUSURA

CUT-OFF TEMPERATURE
AUSSCHALT-TEMPERATUR 85° ± 5°F
TEMPERATURE DE MISE (29.5° ± 3°C)
TEMPERATURA DI APERTURA

BATTERY VOLTAGE:
BATTERIESPANNUNG: 12 +2.4 -1.2 V DC
TENSION DE BATTERIE:
TENSIONE DE BATTERIA:

POWER:
LEISTUNG: 100 W WITHOUT CURRENT
PUISSANCE: STROMLOS
POTENZA: SANS COURANT
SENZA CORRENTE

95 0 -5 W APPLIED ACROSS THE HEATER CONTACTS
DIREKT AN DEN HEIZUNGSKONTAKTEN
APPLIQUEE SUR LES CONTACTS DE CHAUFFAGE
APPLICATA SULLE CONTATTI DI RISCALDAMENTO

General Specification: ISO 8015, JED-334-1, Size ISO 14405 LP
Further Technical Data: Product Specification
Doc. Code: 035 Sheet: 1 To 7
General Tolerances JED-261

Class 1)	Range of nominal dimensions in mm ≤ 50	> 50 ≤ 180	> 180 ≤ 400	> 400	∡
Fine	±0.5	±1	±1.5	±2	
Medium X	±1	±2	±3	±4	±3°
Coarse	±2	±3.5	±5	±6.5	

Tapped Holes acc. JED-686
1) Tolerance Class Applied Crossmarked

Copyright WABCO®

Date	Signature
Drawn 2022-10-27	Dou
Checked 2022-10-28	Koszrzewo

Dimensions in mm

WABCO

AIR DRYER WITH PURGE TANK
LUFTTROCKNER MIT REINIGUNGSTANK
DESSICCATEUR AVEC RESERVOIR DE NETTOYAGE
ESSICCATORE D'ARIA CON SERBATOIO DI DEPURAZIONE

Mass	Scale	Material No.	Date of first issue: 2015-03-18	
9.2 kg	1:2	432 471 100 0	Doc.Code 005	Language ML / Sheet 1/1
Size A 1	CAD System CREO	ECN-No. 504501 / Revision 4 D / Techn. Resp. 5057	Replacement for -	

Tutte Comunicazioni su riproduzione di questo documento, tutto sfruttamento o comunicazione di son contenu sont interdites, sauf autorisation expresse. Tout manquement à cette règle constitue un dous evident et expose son auteur au versement de dommages et intérêts. Tous droits de propriété intellectuelle réservés, notamment en matière de brevets et de modèles.
Copyright of this document, distribution and use not permitted without written consent. Offenders will be liable for damages. All rights, incl. industrial property rights, are reserved.
Alle Rechte für den Fall der Patenterteilung oder Gebrauchsmuster-Eintragung vorbehalten.
Non è permesso consegnare a terzi o riprodurre questo documento, né utilizzare il contenuto o renderlo comunque noto a terzi senza autorizzazione esplicita. Ogni infrazione costituirà un evidente abuso e comporterà il risarcimento dei danni subiti. Ci riserviamo ogni diritto di proprietà intellectuale.
Copyright of this document, distribution and use not permitted without written consent. Offenders will be liable for damages. All rights are reserved in the event of the grant of patent or registration of a utility model or design. This document is the subject of copyright.