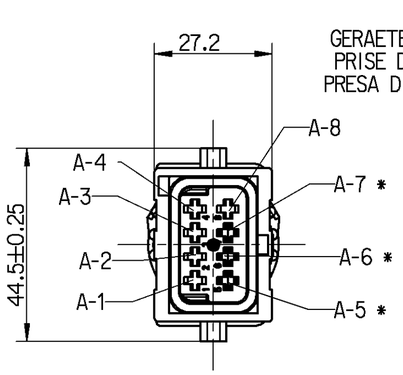

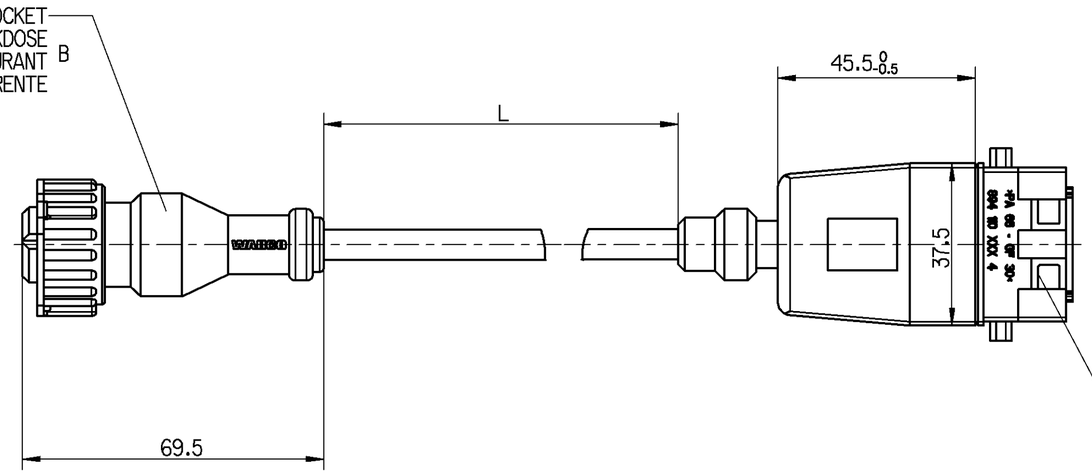

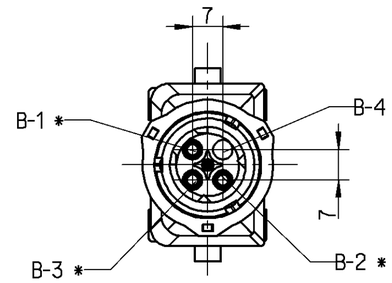

SURFACE PROTECTION
OBERFLAECHENSCHUTZ
* PROTECTION DE SURFACE
PROTEZIONE SUPERFICI

Sn

Ⓐ

RESISTANT TO:AIR,WATER,MINERAL OIL,PETROL,DIESELOIL,SALTSPRAY
BESTAENDIG GEGEN :LUFT,WASSER,MINERALOEL,BENZIN,DIESELOEL,SALZSPRUEHNEBEL
RESISTANT A:AIR,EAU,HUILE MINERALE,ESSENCE,GASOIL,BROUILLARD SALIN
RESISTENTE A:ARIA,AQUA,OLIO MINERALE,BENZINA,GASOLIO,NEBBIA SALINA

DEGREE OF PROTECTION (IN CONNECTION WITH PLUG) :
SCHUTZART (IN VERBINDUNG MIT STECKER) : IP 6K 9K
DEGRE DE PROTECTION (DANS CONNECTION AVEC FICHE) : IP 67
GRADO DI PROTEZIONE (IN RELAZIONE CON SPINA) : DIN 40 050 T9

THERMAL RANGE OF APPLICATION :
THERMISCHER ANWENDUNGSBEREICH: -40° C .....+80° C
GAMME D'APPLICATION THERMIQUE:
CAMPO TERMICO D'APPLICAZIONE :

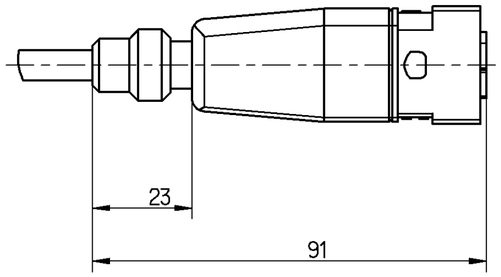

CHAMBER KAMMER CHAMBRE CAMERA	CROSS SECTION QUERSCHNITT SECTION DI TRANSVERSALE SEZIONE TRANSVERSAL	CHAMBER KAMMER CHAMBRE CAMERA
A-1	NOT CONNECTED NICHT BELEGT NE PAS CONNECTE(E) NON COLLEGATO(TA)	
A-2	NOT CONNECTED NICHT BELEGT NE PAS CONNECTE(E) NON COLLEGATO(TA)	
A-3	NOT CONNECTED NICHT BELEGT NE PAS CONNECTE(E) NON COLLEGATO(TA)	
A-4	NOT CONNECTED NICHT BELEGT NE PAS CONNECTE(E) NON COLLEGATO(TA)	
A-5	OR 1.5 mm² ODER AWG 16 OU O	B-2
A-6	OR 1.5 mm² ODER AWG 16 OU O	B-1
A-7	OR 1.5 mm² ODER AWG 16 OU O	B-3
A-8	NOT CONNECTED NICHT BELEGT NE PAS CONNECTE(E) NON COLLEGATO(TA)	

3-CORE CABLE
LEITUNG 3-ADRIG
CABLE A 3 CONDUCTEURS
CAVO A 3 CONDUTTORI
1.5 mm² OR ODER AWG 16 OU O

CODE OF LENGTH LAENGENCODIERUNG CODE DE LA LONGUEUR CODICE DEL LUNGHEZZA	
PART NO TEILE NR. NO DE PIECE CODICE	L[m] 449 441 □□,□ 0
EXAMPLE BEISPIEL EXEMPLE ESEMPIO	L =8__m 449 441 080 0
MIN/MAX LENGTH MIN/MAX LAENGE MIN/MAX LONGUEUR MIN/MAX LUNGHEZZA	L_{min} = 0.1m L_{max} = 20m
TOLERANCES TOLERANZEN TOLERANCES TOLERANZA	L < 10m ±0.050m L > 10m ±0.075m

First production samples, samples from new or modified moulds or changes of every kind must be approved Engineering Department

Teile der ersten Produktion, Teile aus neuen oder geaenderten Formwerkzeugen oder Aenderungen jeglicher Art beduerfen der Genehmigung durch die Entwicklungsabteilung

Les premieres pieces de production, les pieces provenant de nouvaux moules ou de moules modifies, ou toutes autres modification, doivent etre approuvees par le departement des etudes

Campioni di inizio produzione, campioni ottenuti con stampi nuovi o modificati o con qualsiasi genere di mofica devono essere approvati dall'ufficio tecnico.

GENERAL SPECIFICATION: JED-334-0
FURTHER TECHNICAL DATA:
DOC. CODE: SHEET: TO

GENERAL TOLERANCES

CLASS 1)	RANGE OF NOMINAL DIMENSIONS (± mm) ≤ 50	> 50 ≤ 180	> 180 ≤ 400	> 400	
FINE	0.5	1.0	1.5	2.0	±3°
MEDIUM	1.0	2.0	3.0	4.0	
COARSE	2.0	3.5	5.0	6.5	

TAPPED HOLES ACC. ISO 4039 / JED-152
1) TOLERANCE CLASS APPLIED CROSSMARKED

DCN-NO.	REV.	DATE
078014	1xA	24-01-01

Pro/ENGINEER DRAWING COPYRIGHT

DATE	SIGNATURE
DRAWN	
14-Sep-00	HEYDA
CHECKED	
14-Sep-00	OVERHAGE
EXPERT CODE	
7 7 4	

MASS: KG | SCALE: 1:1 | SIZE: TRI | A 2 1 4 2

WABCO

CABLE SOLENOID VALVE
KABEL MAGNETVENTIL
CABLE ELECTRO VALVE
CAVO ELETTROVALVOLA

PRODUCT IDENTIFICATION NO.: 449 441 000 0

DOC. CODE	SHEET
653	1/1

FUNCTION CODE | SHAPE CODE | PRODUCT TYPE: 1 1 | REPLACEMENT FOR

100mm

Drw.: 449441 0000____653 A.I ENTWICKLUNG

Mdl.: 449441 0000____A02 A.I

NON E PERMESSO CONSEGNARE A TERZI O RIPRODURRE QUESTO DOCUMENTO, NE UTILIZZARNE IL CONTENUTO O RENDERNE COMUNQUE PUBBLICA LA CONOSCENZA, SALVO EXPRESSA AUTORIZZAZIONE. IN CASO DI REGISTRAZIONE DI BREVETTI O MODELLI, GLI AVENTI DIRITTO DEBBONO SEGNALARLO E RIMETTERE A WABCO IL DISEGNO, LA SPECIFICA E LE ALTRE NOTIZIE NECESSARIE PER LA REGISTRAZIONE.

COPYING OF THIS DOCUMENT AND GIVING IT TO OTHERS AND THE USE OR COMMUNICATION OF THE CONTENTS THEREOF, IS NOT PERMITTED WITHOUT AUTHORISATION. OFFENDERS ARE LIABLE TO THE PAYMENT OF DAMAGES. ALL RIGHTS ARE RESERVED IN THE EVENT OF THE GRANT OF PATENT OR REGISTRATION OF A UTILITY MODEL OR DESIGN. THIS DOCUMENT IS THE SUBJECT OF COPYRIGHT.

TOUTE COMMUNICATION OU REPRODUCTION DE CE DOCUMENT, TOUTE EXPLOITATION OU COMMUNICATION DE SON CONTENU SONT INTERDITES, SAUF AUTORISATION ÉCRITE. EN CAS DE DÉPOT DE BREVET OU D'ENREGISTREMENT D'UN MODÈLE D'UTILITÉ, WABCO DOIT EN ÊTRE INFORMÉE. TOUS DROITS DE PROPRIÉTÉ INDUSTRIELLE RÉSERVÉS, NOTAMMENT EN MATIÈRE DE BREVETS ET DE MODÈLES.

WEITERGABE SOWIE VERVIELFÄLTIGUNG DIESER UNTERLAGE, VERWENDUNG UND MITTEILUNG IHRES INHALTS NICHT GESTATTET, SOWEIT NICHT AUSDRÜCKLICH ZugESTANDEN. ZUWIDERHANDELNDE SIND SCHADENSERSATZ PFLICHTIG. ALLE RECHTE FÜR DEN FALL DER PATENTERTEILUNG ODER GEBRAUCHSMUSTER-EINTRAGUNG VORBEHALTEN.