	MATERIAL / SURFACE PROTECTION WERKSTOFF / OBERFLAECHENSCHUTZ MATIERE / PROTECTION DE SURFACE MATERIALE / PROTEZOINE SUPERFICIALE
a	USI 13 (JED-057M)/ZN-FE (JED-256-1)
b	PA 6.6 35% GF (JED-559)/--
c	4.8 / JED-256-1
d	10.9 / ZN (JED-256-1)
e	PBT 30%GF(JED-352-1)/--
f	STEEL (JED-804)/--
g	230D (JED-591-0)/--
h	PA66 35%GF (JED-359-0)/--

INSTALLATION POSITION :
EINBAULAGE :
POSITION D' INSTALLATION:
POSIZIONE DI MONTAGGIO :

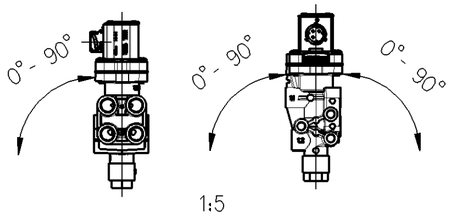

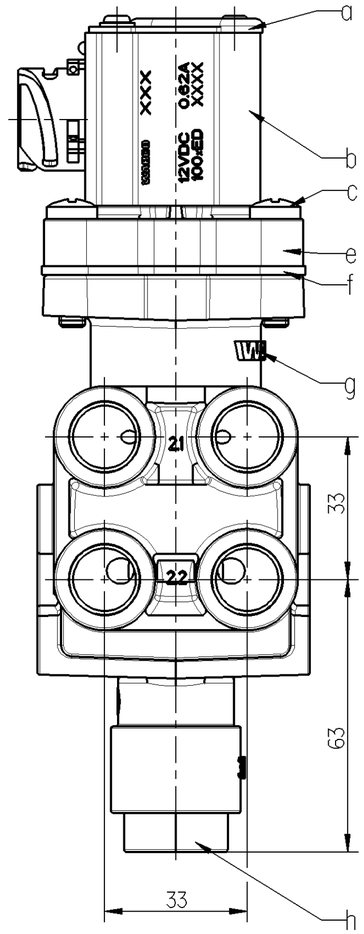

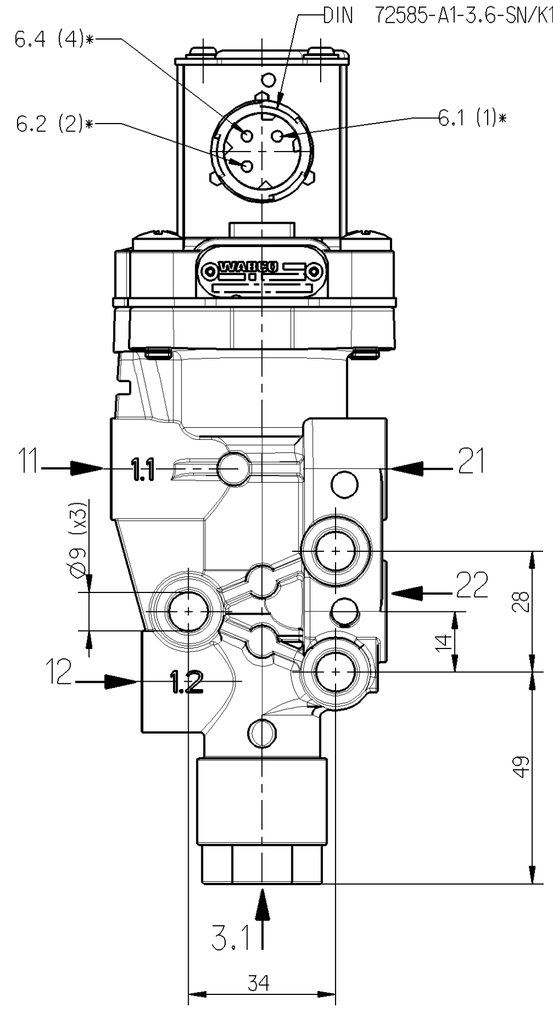

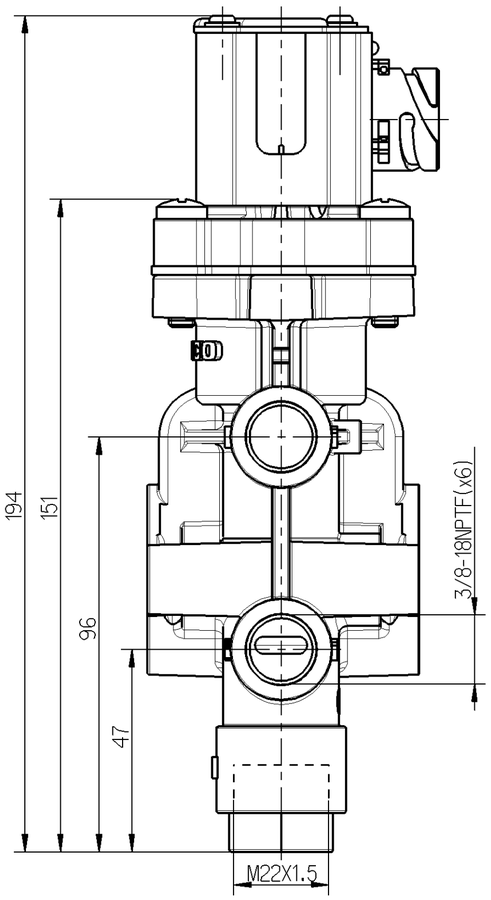

MAINTENANCE REQUIREMENTS : NONE
WARTUNGSANFORUNGEN : KEINE
ENTRETIEN : NON
MANUTENZIONE : NON

SERVICE CONDITION : CONTINUOUS SERVICE
BETRIEBSART : DAUERBETRIEB
CONDITION DU SERVICE : SERVICE CONTINU
CONDIZIONE DI SERVIZIO : SERVIZIO CONTINUO

WORK MEDIUM : AIR (WATER, OIL AND ALCOHOL CONTAINING)
ARBEITSMEDIUM : LUFT (WASSER, OEL UND ALKOHOLHALTIG)
FLUIDE D'UTILISATION : AIR (CHARGE D'EAU, D'HUILTE ETD'ALCOOL)
FLUIDO DI ESERICIZIO : AIR (ACQUOSO, OLEIFERO E ALCOOLOSO)

WORKING ENVIRONMENT : AIR (WATER AND SALT CONTAINING)
UMGEBUNGSMEDIUM : LUFT (WASER UND SALZHAL TIG)
FLUIDE AMBIANTE : AIR (CHARGE D.EAU DE SELJ)
FLUIDO AMBIENTE : ARIA

THERMAL RANGE OF APPLICATION UNDER NORMAL AMBIENT CONDITIONS
THERMISCHER ANWENDUNGSBEREICH UNTER NORMALEN UMGEBUNGSBEDINGUNGEN
PLAGE DE TEMPERATURE EN UTILISATION CONTINUE DE CAMPO D' APPLICAZIONE TERMICA NELLE NORMALI CONDIZIONI AMBIENTALI
-40°C .... +65°C

WORK PRESSURE (SUPPLY)
BETRIEBSDRUCK (VORRAT)
PRESION D'UTILIZATION (ALIMENTATION)
PRESSIONE DI ESERCIZIO (ALIMENTAZIONE)
: pe = 5....13 bar

MAX. DYNAMIC PRESSURE (SERVICE LINE):
MAX. DYNAMISCHER DRUCK (ARBEITSLEITUNG):
PRESSION DYNAMICUE MAXI MAXI (CONOUITE DE SORTIE): p = 20bar
PRESSIONE DINAMICA MAX. (CONDOTTA D' USCITA):

TYPE OF PROTECTION ACC. TO DIN 40050 :
SCHUTZART NACH DIN 40050 : IP 6K9K
MODE DE PROTECTION SUIVANT DIN 40050 :
TIPO DI PROTEZIONE SECONDO DIN 40050 :

SECURITY AGAINST THE CONFUSING OF POLES : EXISTING
VERPOLSICHERHEIT : VORHANDEN
DISPOSITIF DE TROMPEUR DE POLES : EXISTANT
SICUREZZA CONTRO L' INVERSIONE DEI POLI : ESISTENTE

PROTECTION CLASS :
SCHUTZKLASSE : III
CLASSE DE PROTECTION :
CLASSE DI PROTEZIONE :

SHORT TERM RESISTANCE TO HEAT
KURZZEITIGE WAERMEBESTAENDIGKEIT
RESISTANCE A LA CHALEUR A COURTE DUREE
RESISTENZA AL CALORE BREVE TEMPO SQLO
MAX 1h AT 110°C
WITHOUT VOLTAGE
OHNE SPANNUNG
SANS VOLTAGE
SENZA VOLTAGGIO

VOLTAGE
SPANNUNG 12±3V
VOLTAGE
VOLTAGGIO

NOMINAL CURRENT AT ROOM TEMPERATURE :
NENNSTROM BEI RAUMTEMPERATUR :
COURANT NOMINAL A LA TEMPERATURE AMBIANTE : In = 0.62 A
CORRENTE NOMINAL ALLA TEMPERATURA AMBIENTE :

TYPE OF CURRENT : DIRECT CURRENT
STROMART : GLEICHSTROM
NATURE DU COURANT : COURANT CONTINU
NATURA DELLA CORRENTE : CORRENTE CONTINUA

PRESSURE AT PORT 31 :
DURCH AM ANSCHLUSS 31 : MAX. 3bar
PRESSION I'ORIFICIE 31 :
PRESSIONE ALL'ORIFIZIO 31 :

TORQUE FOR CONNECTIONS:
ANZUGSMOMENT FUER EINSCHRAUBSTUTZEN:
COUPLE SERRAGE DES RACCORDS: 3/8-18NPTF : JED 686
COPPIA DI SERRAGGIO DEI RACCORDI: M22X1.5 : Mmax = 34 Nm

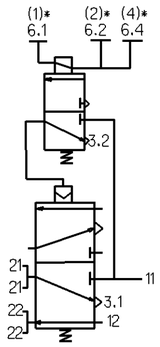

* SOCKET
GERAETESTEKOCKDOSE
PRISE DE COURANT
PRESA DI CORRENTE

11: SUPPLY, ENERGIEZUFLUSS VOM VORRAT, ALIMENTATION, ALIMENTAZIONE

12,21,22: DELIVERY, ARBEITSLEITUNG, UTILISATION, MANDATA

3.1,3.2: EXHAUST,ANSCHLUSS ATMOSPHAERE, ECHAPPEMENT,SCARICO

6.1,6.2,6.4: ELECTRONIC CONNECTOR,ELEKTRONIKSTECKER CONNECTEUR ÉLECTRONIQUE,CONNETTORE ELETTRONICO

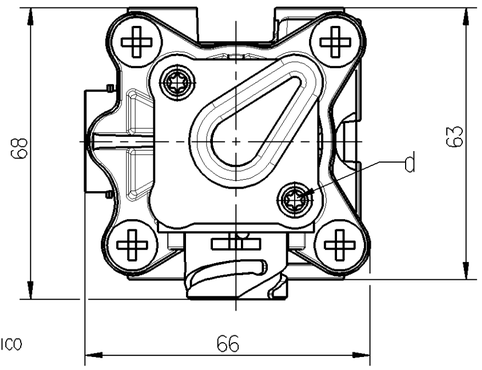

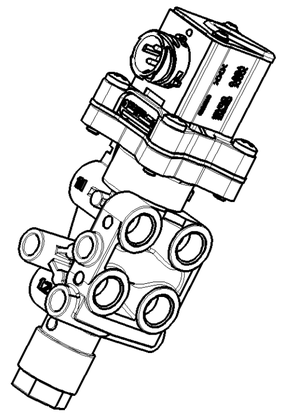

PORT ANSCHLUSS ORIFICE ORIFIZIO	NOMINAL DIAMETER NENNWEITE DIAMETRE NOMINAL DIAMETRO NOMINALE	MIN. FLOW PASSAGE MIN. DURCHFLUSSOEFFNUNG MIN. ORIFICE CALIBRE MIN. PASSAGGIO LIBERO
11	-	28 mm²
12	-	45 mm²
21	2xØ3	14 mm²
22	2xØ6	56 mm²
3	-	39 mm²

DCN-No.	Rev.	Date
State of Revision		

General Specification: JED-334-0
Further Technical Data: PS 4630840310 doc.035
Doc. Code: Sheet: To

General Tolerances JED-261

Class 1)		Range of Nominal Dimensions (± mm) ≤ 50	> 50 ≤ 180	> 180 ≤ 400	> 400	∡
Fine		0.5	1.0	1.5	2.0	
Medium	X	1.0	2.0	3.0	4.0	±3°
Coarse		2.0	3.5	5.0	6.5	

Tapped Holes acc. JED-152 , JED-686
1) Tolerance Class Applied Crossmarked

Copyright WABCO®

	Date	Signature
Drawn	2008-06-17	WAKULSKI
Checked	2008-08-19	Hladik
Expert	Buczylko	

WABCO

LIFT AXLE CONTROL VALVE
LIFTACHSSTEUERVENTIL
VALVE ESSIEU LEVABLE
VALVOLA ASSE SOLLEVATORE

Mass	Scale	Material No.	WABCO Id. No.: 4630840500		
0.9 KG	1:1 (1:2)	463 084 050 0	Doc.Code 005	Language ML	Sheet 1/1
Size A 2	TRI 540	Function Code	CAD System Pro/E	Prod.Type 0 0 X	Replacement for

100mm

Toute Communication ou reproduction de ce document, toute exploitation ou communication de son contenu sont interdites, sauf autorisation expresse. Tout manquement à cette règle constitue un délit civil et expose son auteur au versement de dommages et intérêts. Tous droits de propriété industrielle réservés, notamment en matière de brevets et de modèles.

Weitergabe sowie Verwertung dieser Unterlage, Verwertung und Mitteilung ihres Inhalts nicht ausdrücklich zugestanden. Zuwiderhandlungen stehen einer rechtlichen Nachtrauch dar und verpflichten zu Schadenersatz. Alle Rechte für den Fall der Patenterteilung oder Gebrauchsmustereintragung vorbehalten.

Non è permesso consegnare a terzi o riprodurre questo documento, né utilizzarne il contenuto o renderlo comunque noto a terzi senza autorizzazione esplicita. Ogni infrazione costituisce un evidente abuso e comporterà il risarcimento dei danni subiti.

Copying of this document and giving it to others and the use or communication of the contents thereof, are forbidden without express authority. Offenders are liable to the payment of damages. All rights are reserved in the event of the grant of patent or registration of a utility model or design. This document is the subject of copyright.

dwg: 4630840500.....005 / Version: -6 / states Approved / mdi: 4630840500.....A02